IMPACT TOOLS

インパクトツール

IMPACT WRENCHES
インパクト
レンチ

IMPACT DRIVERS
インパクト
ドライバ

RATCHET WRENCHES
ラチェット
レンチ

NPKインパクトツールは高精度、高出力、高耐久なレンチ、ドライバで、かつて科学技術庁長官賞も受賞し、1900年代初頭から国内外の工業化に大いな貢献をしてきました。その品質のみならず様々な大きさ、形状からお客様の使用用途に合わせて最適な機種をお選び頂くことができます。

IMPACT WRENCHES インパクトレンチ
IMPACT DRIVERS インパクトドライバ
RATCHET WRENCHES ラチェットレンチ

用途に合わせて多様なアンビル形状をご用意。

形状によりS式、P式、R式の3タイプをご用意。
R式には9.5sq、12.7sq、19.05sqと3種類の差込角からお選びいただけます。

アンビルS式

アンビルP式

アンビルR式

12.7mm Sq／19.05mm Sq

9.5mm Sq

ロングアンビル

※標準アンビルから以下の長さ分、延長しています。

NW-1200B（2R）	50mm（2in”）
NW-1600HA（2R）	50mm（2in”）
NW-2000HA（4R）	100mm（4in”）
NW-2800P（4R）	100mm（4in”）
NW-3500GA（6P）	150mm（6in”）
NW-4300HA（6P）	150mm（6in”）
NW-5000A（7P）	180mm（7in”）

IMPACT WRENCHES
インパクト
レンチ

必要トルクで選べる ワンハンマとツーハンマ

1回転1打撃で質量、大きさの割に高出力なワンハンマタイプと、1回転で2打撃与えるため、高能率かつ締め付け取り外しがなめらかなツーハンマタイプから選べます。
緩め作業の多い自動車整備、解体作業、建設機械の設備用に最適です。
特にタイヤの脱着には優れた能力を発揮する高寿命高出力のワンハンマインパクトレンチがお勧めです。

1 HAMMER ハンマ

2 HAMMER ハンマ

ワンハンマメカニズム

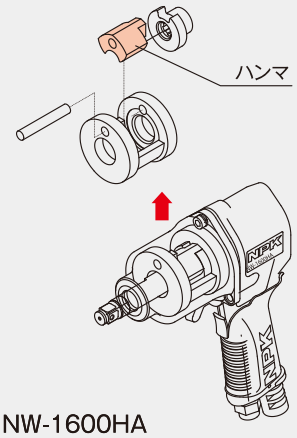

NW-1600HA

ツーハンマメカニズム

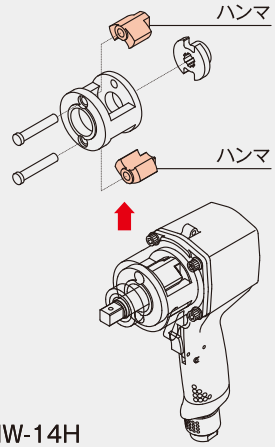

NW-14H

インパクトレンチ

アングル型で作業効率アップ

アングル型インパクトレンチ、ストレート型やピストル型に取付可能なアングルアタッチメントで、幅の狭い所でのボルト、ナットの締付け、取外し作業が能率的に行えます。

※アングルアタッチメント適用
AT-30A：NW-800、NW-800S　AT-40：NW-1600HA-AT

アングル型インパクトレンチ

アングルアタッチメント

インパクトレンチ

強力型インパクトレンチにクラッチハンマメカニズムをご用意

打撃効率の高いクラッチハンマ構造で、強力打撃が得られ鉄骨、橋梁、造船、車輌など高力ボルトの締付け、取り外しに最適な機種です。
NWH-320A、NWH-320P、NWH-500、NWH-750

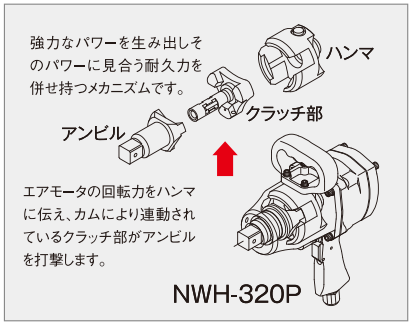

インパクトレンチ

低振動でさらに優しく

作業時の振動を少なくするために、構造上の改善の他に、ハンドル部に防振ゴムを取付けています。

※適応機種：NW-16HSA、NW-19AA、NW-22AA

振動値 25%減
（3軸合成値による当社比較）

防振ハンドル採用

防振ゴム採用

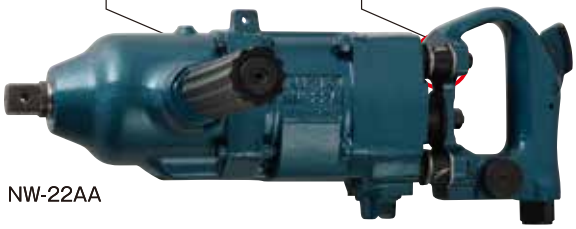
NW-22AA

■ インパクトレンチ選定表

赤 字 ワンハンマタイプ　青 字 ツーハンマタイプ　黒 字 クラッチハンマタイプ

ボルト種類	標準ボルト			高力（ハイテン）ボルト、キャップスクリュー		
ボルト軸径 (mm)	ピストル型	ストレート型	アングル型	ピストル型	ストレート型	アングル型
5				NW-5LP		NAW-6HS
6	NW-5LP		NAW-6HS	NW-6HPA	NW-6HS	
8	NW-6HPA	NW-6HS		NW-800,SW-12	NW-800S	
				NW-8HPA		
10	NW-800	NW-800S		NW-10HPA		NAW-1200
	NW-8HPA					
12	SW-12		NAW-1200	NW-1200B		NAW-1600HA
	NW-10HPA			NW-1600SA,14H		
14	NW-1200B		NAW-1600HA	NW-1600HA		NAW-16HS,19A
	NW-1600SA					
16	NW-1600HA		NAW-16HS	NW-2000HA	NW-16HS,16HSA	
	NW-14H				NW-19A,19AA	
18		16HS,16HSA	NAW-19A		NW-22A,22AA	NAW-32LA
20	NW-2000HA	NW-19A,19AA		NW-2800P		
					NW-32LA	
22		NW-22A,22AA	NAW-32LA	NW-3500P	NW-3500GB	
					NW-38	
24				NWH-320P	NWH-320B	
25	NW-2800P					
27					NW-4300HA	
33						
		NW-32LA				
36	NW-3500P	NW-3500GB				
39	NWH-320P	NW-38				
		NWH-320B				
45		NW-4300HA				

※記載以外の大型機種にNW-5000A、NWH-500、NWH-750がございます、別途お問い合わせください。
※適切なエア圧力及び流量が必要となります［手元圧力0.6MPa、各仕様記載のホース内径］
※使用条件により選定が変わってくることがございますので、ご了承ください。

インパクトレンチ ワンハンマタイプ

1 HAMMER ハンマ 9.5mm (3/8) Sq

アンビルS式
NW-800
付属品
カプラプラグ20PM

別売り アングルアタッチメント
AT-30A

アンビルR式
SW-12
付属品
カプラプラグ20PM

アンビルS式
NW-800S
付属品
カプラプラグ20PM

別売り アングルアタッチメント
AT-30A

1 HAMMER ハンマ 12.7mm (1/2) Sq

アンビルR式
NW-1200B
付属品
カプラプラグ20PM

ロングアンビルタイプ
NW-1200B (2R)
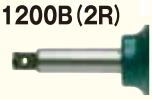

アンビルR式
NW-1600HA
付属品
カプラプラグ20PM

ロングアンビルタイプ
NW-1600HA (2R)

アンビルR式
NW-1600HA-AT
付属品
カプラプラグ20PM

別売り アングルアタッチメント
AT-40

2 HAMMER ハンマ 12.7mm (1/2) Sq

NAW-1200
付属品
カプラプラグ20PM

アンビルS式

アンビルS式
NAW-1600HA
付属品
カプラプラグ20PM

アンビルR式
NW-1600SA
付属品
カプラプラグ20PM

型　式	能力ボルト径 標準	能力ボルト径 高力	無負荷回転数	全　長	質　量	全　高	軸心～側面	シャンク寸法	ホース口径 取付ネジ	ホース内径	空気消費量	パワー調整
	mm	mm	min^{-1}	mm	kg	mm	mm	mm	Rc	mm	m^3/min	調整数
NW-800	10	8	7,000	129	1.25	–	22.5	9.5	1/4	6.3	0.1	6
SW-12	12	8	8,000	124	1.26	–	27	9.5	1/4	6.3	0.1	5
NW-800S	10	8	8,000	179	1.1	–	25	9.5	1/4	6.3	0.1	6
NW-1200B	14	12	7,000	174	1.8	–	28	12.7	1/4	6.3	0.1	4
NW-1200B (2R)	14	12	7,000	224	2.1	–	28	12.7	1/4	6.3	0.1	4
NW-1600HA	16	14	5,000	195	2.5	–	31.8	12.7	1/4	6.3	0.15	4
NW-1600HA (2R)	16	14	5,000	245	2.6	–	31.8	12.7	1/4	6.3	0.15	4
NW-1600HA-AT	16	14	5,000	195	2.5	79.5	32.5	12.7	1/4	6.3	0.15	4
NAW-1200	12	10	6,500	364	3	79.5	23	12.7	1/4	6.3	0.1	4
NAW-1600HA	14	12	5,000	282	3.6	79.5	23	12.7	1/4	6.3	0.15	4
NW-1600SA	14	12	6,500	165	1.6	–	26	12.7	1/4	6.3	0.15	4

1 HAMMER ハンマ 19.05mm(3/4)Sq

アンビルR式

NW-2000HA

付属品

カプラプラグ20PM

ロングアンビルタイプ

NW-2000HA(4R)

※受注生産品

アンビルR式

NW-2800P

付属品

カプラプラグ30PM

ロングアンビルタイプ

NW-2800P(4R)

※受注生産品

1 HAMMER ハンマ 25.4mm(1)Sq

アンビルP式

NW-3500P

付属品

ホースニップルR3/8 X1/2

アンビルP式

NW-3500GB

付属品

ホースニップルR3/8X1/2

ロングアンビルタイプ

NW-3500GB(6P)

アンビルP式

NW-4300HA

付属品

ニップルステッド
ホースニップルR3/8X1/2

ロングアンビルタイプ

NW-4300HA(6P)

アンビルP式

NW-5000A

付属品

ニップルステッド
ホースニップルR3/8X1/2

※在庫僅少品

ロングアンビルタイプ

NW-5000A(7P)

アンビル形状

アンビルS式

アンビルR式

12.7mm Sq
19.05mm Sq

アンビルP式

アンビルR式

9.5mm Sq

ロングアンビル

型式記号(6 P)
長さ記号 形状記号

※標準アンビルから以下の長さ分、延長しています

NW-1200B(2R)	50mm(2in")
NW-1600HA(2R)	50mm(2in")
NW-2000HA(4R)	100mm(4in")
NW-2800P(4R)	100mm(4in")
NW-3500GB(6P)	150mm(6in")
NW-4300HA(6P)	150mm(6in")
NW-5000A(7P)	180mm(7in")

別売り 振動工具向け【耐振ショートホース】

R1/4 雄ネジタイプ コードNo.24905056

R3/8 雄ネジタイプ コードNo.24905057

型 式	能力ボルト径 標準	能力ボルト径 高力	無負荷回転数	全 長	質 量	全 高	軸心〜側面	シャンク寸法	ホース口径 取付ネジ	ホース内径	空気消費量	パワー調整
	mm	mm	min^{-1}	mm	kg	mm	mm	mm	Rc	mm	m^3/min	調整数
NW-2000HA	20	16	4,500	230	3.8	−	38	19.05	1/4	9.5	0.2	4
NW-2000HA(4R)	20	16	4,500	330	4.2	−	38	19.05	1/4	9.5	0.2	4
NW-2800P	25	20	5,000	225	5	−	41.5	19.05	3/8	9.5	0.25	4
NW-2800P(4R)	25	20	5,000	325	5.4	−	41.5	19.05	3/8	9.5	0.25	4
NW-3500P	36	22	4,000	281	9.2	−	50	25.4	3/8	12.7	0.3	4
NW-3500GB	36	22	4,000	388	9.5	−	50	25.4	3/8	12.7	0.3	4
NW-3500GB(6P)	36	22	4,000	551	10.5	−	50	25.4	3/8	12.7	0.3	4
NW-4300HA	45	27	3,000	435	14.6	−	61.5	25.4	1/2	12.7	0.40	4
NW-4300HA(6P)	45	27	3,000	575	16.0	−	61.5	25.4	1/2	12.7	0.40	4
NW-5000A	48	33	3,000	464	16.5	−	62	25.4	1/2	12.7	0.45	4
NW-5000A(7P)	48	33	3,000	642	18	−	62	25.4	1/2	12.7	0.45	4

インパクトレンチ ツーハンマタイプ

2 HAMMER ハンマ 9.5mm (3/8) Sq

アンビルP式

NW-5LP

付属品

カプラプラグ20PM
パワーレギュレータ

アンビルP式

NW-6HPA

付属品

カプラプラグ20PM
パワーレギュレータ

別売り

振動工具向け
【耐振ショートホース】

R1/4 雄ネジタイプ　コードNo.24905056

R3/8 雄ネジタイプ　コードNo.24905057

NW-6HS

付属品

カプラプラグ20PM
パワーレギュレータ

アンビルP式

NAW-6HS

付属品

カプラプラグ20PM
パワーレギュレータ

アンビルP式

2 HAMMER ハンマ 12.7mm (1/2) Sq

アンビルP式

NW-8HPA

付属品

カプラプラグ20PM
パワーレギュレータ

アンビルP式

NW-10HPA

付属品

カプラプラグ20PM
パワーレギュレータ

アンビルP式

NW-14H

付属品

カプラプラグ20PM
パワーレギュレータ

型　式	能力ボルト径 標準	能力ボルト径 高力	無負荷回転数	全　長	質　量	全　高	軸心～側面	シャンク寸法	ホース口径 取付ネジ	ホース内径	空気消費量	パワー調整
	mm	mm	min^{-1}	mm	kg	mm	mm	mm	Rc	mm	m^3/min	調整数
NW-5LP	6	5	12,000	152	0.6	–	16.5	9.5	1/4	6.3	0.25	–
NW-6HPA	8	6	8,000	163	1	–	24	9.5	1/4	6.3	0.25	–
NW-6HS	8	6	9,000	217	0.9	–	24	9.5	1/4	6.3	0.25	–
NAW-6HS	6	5	8,000	239	1.5	57	14.5	9.5	1/4	6.3	0.25	–
NW-8HPA	10	8	6,500	165	1.5	–	28	12.7	1/4	6.3	0.3	–
NW-10HPA	12	10	6,000	169	1.7	–	31	12.7	1/4	9.5	0.35	–
NW-14H	16	12	5,500	196	3	–	34.5	12.7	1/4	9.5	0.35	–

NW-14H

2 HAMMER ハンマ 19.05mm (3/4) Sq

NW-16HS
付属品
ホースニップル
R3/8X1/2

アンビルP式

NW-19A
付属品
ホースニップル
R3/8 X1/2

アンビルP式

NW-22A
付属品
ホースニップル
R3/8 X1/2

アンビルP式

振動値(従来機比) → 41.9% ダウン
8.5m/s² → 4.94m/s²

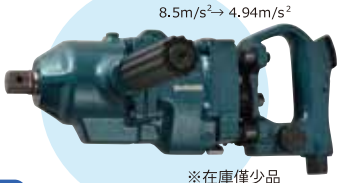
※在庫僅少品

低振動
NW-16HSA
付属品
ホースニップル
R3/8X1/2

アンビルP式

振動値(従来機比) → 27.3% ダウン
6.49m/s² → 4.72m/s²

※在庫僅少品

低振動
NW-19AA
付属品
ホースニップル
R3/8 X1/2

アンビルP式

振動値(従来機比) → 22.5% ダウン
7.56m/s² → 5.86m/s²

低振動
NW-22AA
付属品
ホースニップル
R3/8 X1/2

アンビルP式

NAW-16HS
付属品
ホースニップル
R3/8 X1/2

アンビルP式

NAW-19A
付属品
ホースニップル
R3/8 X1/2

アンビルP式

2 HAMMER ハンマ 25.4mm (1) Sq

NW-32LA
付属品
ニップルステッド
ホースニップル
R3/8 X1/2

アンビルP式

NW-38
付属品
ニップルステッド
ホースニップル
R3/8 X1/2

アンビルP式

NAW-32LA
付属品
ニップルステッド
ホースニップル
R3/8 X1/2

アンビルP式

型　式	能力ボルト径 標準	能力ボルト径 高力	無負荷回転数	全　長	質　量	全　高	軸心～側面	シャンク寸法	ホース口径 取付ネジ	ホース内径	空気消費量	パワー調整
	mm	mm	min^{-1}	mm	kg	mm	mm	mm	Rc	mm	m^3/min	調整数
NW-16HS	18	16	4,000	318	5.5	–	41.5	19.05	3/8	12.7	0.45	4
NW-16HSA	18	16	4,000	339	5.8	–	41.5	19.05	3/8	12.7	0.45	4
NW-19A	20	16	4,500	346	6.5	–	45	19.05	3/8	12.7	0.55	4
NW-19AA	20	16	4,500	390	7	–	45	19.05	3/8	12.7	0.55	4
NW-22A	22	18	4,500	383	7.4	–	45	19.05	3/8	12.7	0.6	4
NW-22AA	22	18	4,500	399	8	–	45	19.05	3/8	12.7	0.6	4
NAW-16HS	16	14	3,500	386	9.6	151	30	19.05	3/8	12.7	0.45	4
NAW-19A	18	14	4,000	415	10.6	153	31	19.05	3/8	12.7	0.5	4
NW-32LA	33	20	4,000	383	10.7	–	55.5	25.4	1/2	12.7	0.85	4
NW-38	39	22	3,000	463	15.3	–	62.5	25.4	1/2	12.7	0.9	4
NAW-32LA	22	18	3,500	484	18	199	43	25.4	1/2	12.7	0.85	4

インパクトレンチ クラッチハンマタイプ

クラッチ HAMMER ハンマ 25.4mm(1") Sq

アンビルP式

NWH-320B

付属品

ホースニップル
R3/8 X1/2

アンビルP式

NWH-320P

付属品

ホースニップルR3/8 X1/2

クラッチ HAMMER ハンマ 38.1mm(1 1/2") Sq

クラッチ HAMMER ハンマ 44.5mm(1 3/4") Sq

アンビルP式

NWH-500

付属品

ニップルナットG1
ホースニップルR3/4 X3/4

アンビルP式

NWH-750

付属品

ニップルナットG1
ホースニップルR3/4 X3/4

型　式	能力ボルト径 標準	能力ボルト径 高力	無負荷回転数	全　長	質　量	軸心～側面	シャンク寸法	ホース口径 取付ネジ	ホース内径	空気消費量	パワー調整
	mm	mm	min^{-1}	mm	kg	mm	mm	Rc	mm	m^3/min	調整数
NWH-320B	39	24	4,000	386	9.7	55	25.4	3/8	12.7	0.5	3
NWH-320P	39	24	4,000	276	9.75	55	25.4	3/8	12.7	0.5	ー
NWH-500	52	33	3,500	567	29	77	38.1	G1	19	1.2	ー
NWH-750	75	56	2,200	637	52.5	95	44.5	G1	19	1.5	ー

大型特注ソケット

受注製作品のため、納期はお問い合わせください

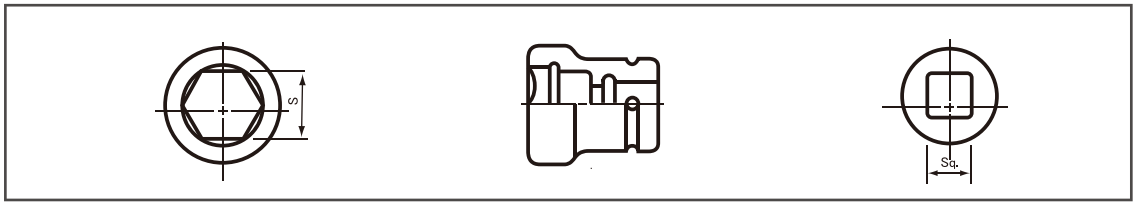

NWH-500

シャンク(mm)	対辺(Hex)	品名コード
38.1	S	
1　1/2	65	24903045
	70	24902237
	75	24902238
	77	24902241
	80	24902239
	85	24902240
	115	24902305

NWH-750

シャンク(mm)	対辺(Hex)	品名コード
44.45	S	
1　3/4	65	24902243
	70	24902244
	75	24902245
	80	24902246
	84	24902307
	85	24902247
	90	24902248
	95	24902249
	99	24903046
	100	24902250

シャンク(mm)	対辺(Hex)	品名コード
44.45	S	
1　3/4	105	24902251
	110	24902252
	114	24902306
	115	24902253
	120	24902254
	130	24902255
	145	24902256
	150	24903043
	160	24903044

IMPACT DRIVERS
インパクトドライバ

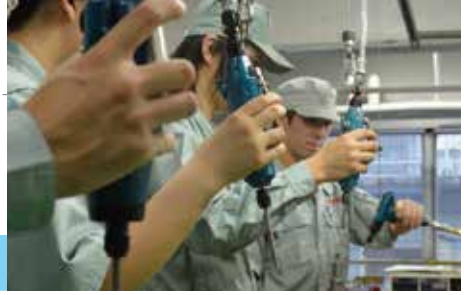

6.35mm (1/4) Hex.

ND-5LP (X・Y)
付属品
カプラプラグ 20PM
パワーレギュレータ
ハンガ

ND-6HPA (X・Y)
付属品
カプラプラグ 20PM
パワーレギュレータ
ハンガ

ND-6PDY
付属品
カプラプラグ 20PM

ND-6HS (X・Y)
付属品
カプラプラグ 20PM
パワーレギュレータ

ND-6SDY
付属品
カプラプラグ 20PM

■選べるビット寸法

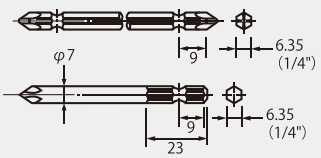

X TYPE

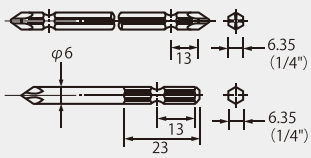

Y TYPE

■クイックチャック式で取付カンタン

①ホルダを矢印の方向に引く
②ビットを矢印の方向に差し込む

型　式	能力ボルト径	無負荷回転数	全　長	質　量	軸心～側面	シャンク寸法		ホース内径	空気消費量	パワー調整
	mm	min⁻¹	mm	kg	mm	mm	Rc	mm	m³/min	調整数
ND-5LPX	6	12,000	165	0.65	16.5	6.35	1/4	6.3	0.15	–
ND-5LPY	6	12,000	165	0.65	16.5	6.35	1/4	6.3	0.15	–
ND-6HPAX	6～8	8,000	170	1	24	6.35	1/4	6.3	0.25	–
ND-6HPAY	6～8	8,000	170	1	24	6.35	1/4	6.3	0.25	–
ND-6HSX	6～8	9,000	224	0.97	24	6.35	1/4	6.3	0.25	–
ND-6HSY	6～8	9,000	224	0.97	24	6.35	1/4	6.3	0.25	–
ND-6PDY	6～8	6,000	148	1.4	22.5	6.35	1/4	6.3	0.15	6
ND-6SDY	6～8	6,000	198	1.2	25	6.35	1/4	6.3	0.15	6

RATCHET WRENCHES
ラチェットレンチ

9.5mm (3/8) Sq

新機構：ワンプッシュでの
リリースが可能 (NRR-8D)

NRR-8D
付属品
カプラプラグ

アンビル形状

NRR-10C
付属品
カプラプラグ

アンビル形状

型　式	能力ボルト径	ヘッド高さ	無負荷回転数	全　長	質　量	軸心～側面	シャンク寸法	ホース口径取付ネジ	ホース内径	空気消費量
	mm	mm	min⁻¹	mm	kg	mm	mm	Rc	mm	m³/min
NRR-8D	10	37.1	250	169	0.55	15	9.5	1/4	6.3	0.32
NRR-10C	12	40.7	150	265.4	1.1	20	9.5	1/4	6.3	0.36

インパクトツール技術資料

■ インパクトレンチ

NW-5LP

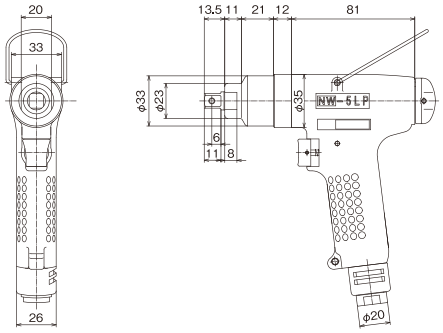

NW-6HPA

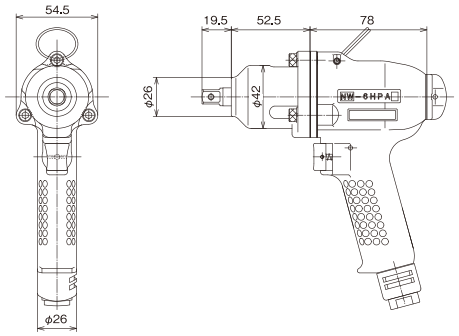

■ アングルインパクトレンチ

NAW-1200

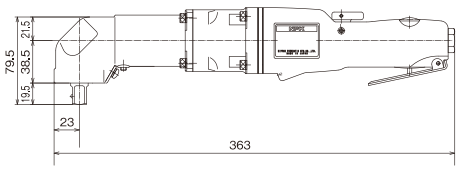

NAW-1600HA

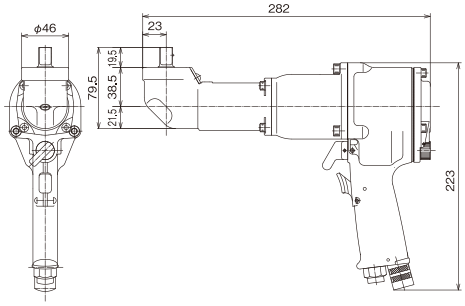

NAW-6HS

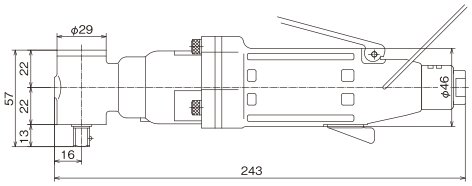

NAW-16HS

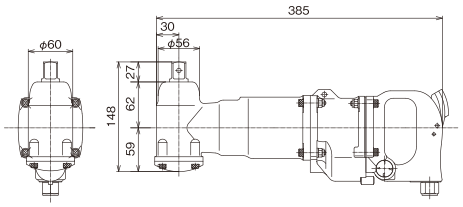

NAW-19A

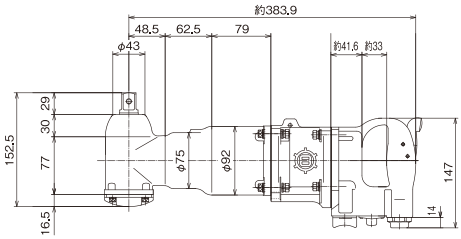

NAW-32LA

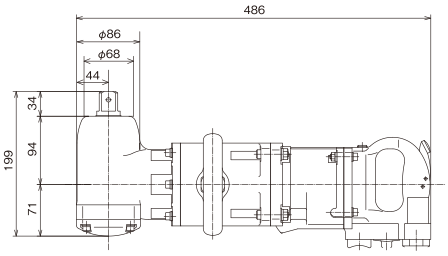

■ ラチェットレンチ

NRR-8D

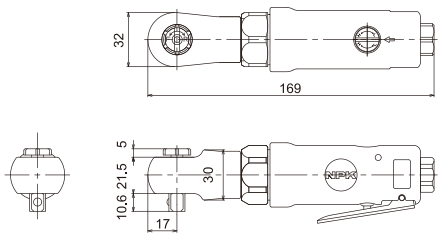

NRR-10C

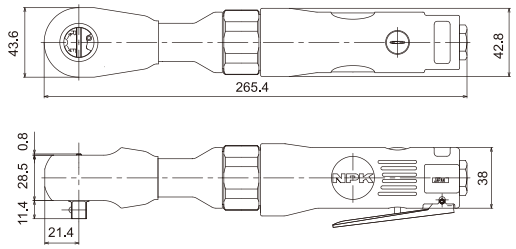

■ アングルアタッチメント

AT-30A

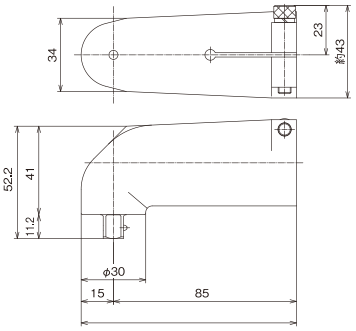

AT-40

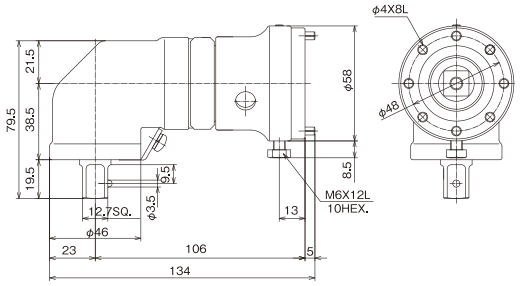

■ ボルト径基準による6角2面幅寸法表

六角ボルト

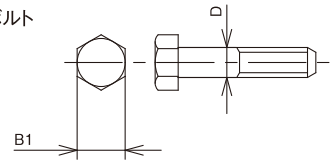

六角・穴付きボルト

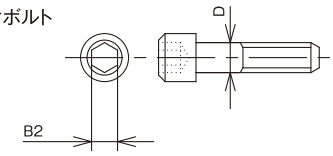

六角・穴付き止めねじ

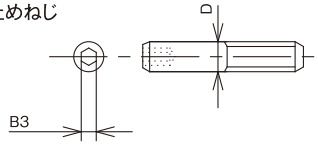

メートルネジ

ボルト径	6角 ボルト・ナット	小形・6角 ボルト・ナット	高力・6角 ボルト・ナット	6角・穴付き ボルト	6角・穴付き 止めねじ
Dmm	B_1mm	B_1mm	B_1mm	B_2mm	B_3mm
M2	4				
M2.2	4.5				
M2.5	5				
M3	5.5			2.5	1.5
M3.5	6				
M4	7			3	2
M4.5	8				
M5	8			4	2.5
M6	10			5	3
M7	11				
M8	13(14)	12		6	4
M10	16(17)	14		8	5
M12	18(19)	17	22	10	6
M14	21(22)	19(21)		12	
M16	24(26)	22(23)	27	14	8
M18	27(29)	24(26)		14	
M20	30(32)	27(29)	32	17	10
M22	32(35)	30(32)	36	17	6

ボルト径	6角 ボルト・ナット	小形・6角 ボルト・ナット	高力・6角 ボルト・ナット	6角・穴付き ボルト	6角・穴付き 止めねじ
Dmm	B_1mm	B_1mm	B_1mm	B_2mm	B_3mm
M24	36(38)	32(35)	41	19	
M27	41	36	46	19	
M30	46	41	50	22	
M33	50	46		24	
M36	55(54)	50		27	
M39	60(58)	55		27	
M42	65(63)			32	
M45	70(67)			32	
M48	75(71)			36	
M52	80(77)			36	
M56	85				
M60	90				
M64	95				
M68	100				
M72	105				
M76	110				
M80	115				
M85	120				

ウィットねじ

ボルト径	6角・穴付き 止めねじ
Dinch	B_3mm
W 3/8	17
W 7/16	19
W 1/2	21
W 5/8	26
W 3/4	32
W 7/8	35
W 1	41
W 1 1/8	46
W 1 1/4	50
W 1 3/8	54
W 1 1/2	58
W 1 5/8	63
W 1 3/4	67
W 1 7/8	71
W 2	77
W 2 1/4	85
W 2 1/2	95
W 2 3/4	105
W 3	110
W 3 1/4	120

＊上表中、(　)をつけた数値は旧JISのもので、その数値は、新JISで改正された数値です。